Інструкція з експлуатації

Кліматична винна шафа

сторінка 66

UK

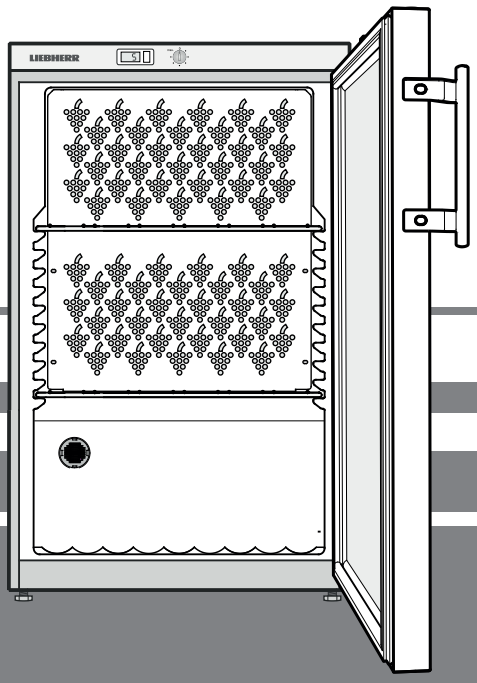

7083 066-01

WK

LIEBHERR

Вказівки з утилізації

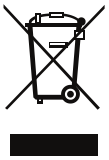

Прилад містить цінні матеріали і повинен здаватися у вторсировину. Утилізація відпрацьованих приладів повинна здійснюватися відповідно до чинних в конкретній місцевості приписів і законів.

Стежте за тим, щоб при вивезенні відприцьованого приладу не був пошкоджений контур охолодження, інакше можливий неконтрольований витік холодоагенту (див. дані на заводській табличці) та мастила.

- Приведіть прилад у не придатний для використання стан.
- Витягніть штепсель.
- Переріжте кабель підключення до електромережі.

⚠ ПОПЕРЕДЖЕННЯ

Небезпека задушення пакувальними матеріалами та плівкою!

Не дозволяйте дітям гратися з пакувальними матеріалами.

Пакувальні матеріали слід здавати до офіційно визначеного приймального пункту.

Область застосування приладу

Прилад призначений виключно для зберігання вин в домашніх умовах чи в умовах, аналогічних домашнім. Сюди відноситься, наприклад, використання

- на кухнях для персоналу, в пансіонах,
- в котеджах, готелях, мотелях і інших місцях для проживання,
- при забезпеченні готовим харчуванням та аналогічних послугах оптової торгівлі.

Використовуйте прилад виключно в побутових умовах. Усі інші способи використання є неприпустимими.

Прилад непридатний для зберігання й охолодження медикаментів, плазми крові, лабораторних препаратів або подібних речовин і продуктів, на які розповсюджується Директива для медичної продукції 2007/47/ЄС. Неправильне використання приладу може призвести до пошкоджень виробів або їх зіпсування.

Прилад непридатний для експлуатації у вибухонебезпечних зонах.

Заощадження електроенергії

- Обов'язково забезпечити вільну вентиляцію! Не закривайте вентиляційні отвори/ґрати.
- Забороняється закривати прорізи для притоку повітря від вентилятора!
- Уникайте встановлення приладу в місцях потрапляння прямих сонячних променів, поряд із плитою, системою опалення тощо.
- Споживання електроенергії залежить від умов у місці встановлення, наприклад, оточуючої температури.
- Відчиняйте прилад на якомога коротші проміжки часу.

Накопичення пилу призводить до зростання споживання електроенергії:

- Холодильний агрегат з теплообмінником (металеві ґрати на задній стінці приладу) необхідно чистити раз на рік.

База даних EPREL

З 1 травня 2021 року інформація про маркування щодо енергоспоживання і вимог екологічної конструкції буде знаходитись у Європейській базі даних продуктів (EPREL). База даних продуктів доступна за наступним посиланням: https://eprel.ec.europa.eu/. У ній від Вас попросять ввести ідентифікатор моделі. Ідентифікатор моделі вказаний на заводській табличці.

Typový štítek

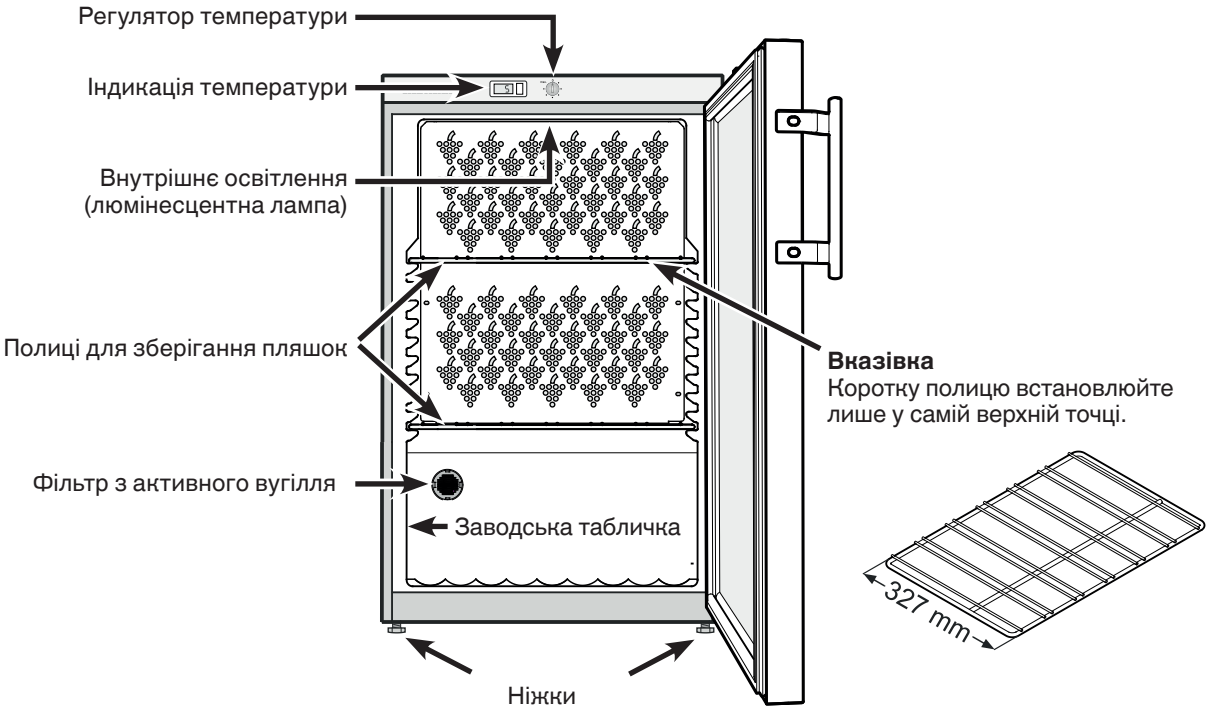

Вказівки з техніки безпеки та попередження

- Щоб запобігти небезпеці травмування і пошкодження матеріальних цінностей, прилад повинні розпаковувати дві людини.
- За наявністю пошкоджень на приладі треба ще до його підключення звернутися до постачальника.
- Для забезпечення надійної роботи приладу треба монтувати і підключати його відповідно до рекомендацій, що містяться в інструкції з експлуатації.
- У випадку несправності вимкніть прилад з мережі. Витягніть штепсель з розетки або розчепіть або викрутіть запобіжник.
- Щоб вимкнути прилад з мережі, ні в якому разі не можна тягнути за шнур живлення, тримайтеся виключно за штепсель.
- Ремонт і зміни в приладі дозволяється здійснювати лише силами служби сервісу, в противному випадку може виникати значна небезпека для користувача. Те саме стосується і заміни шнура живлення.
- Усередині приладу не можна користуватися відкритим вогнем або джерелом запалення. Під час транспортування і очищення приладу слідкуйте за тим, щоб не пошкодити контур охолодження. У разі пошкодження не можна користуватися поблизу відкритим вогнем і треба добре провітрити в приміщенні.
- Не можна ставати або обпиратися об цоколь, висувні ящики, двері тощо.
- Діти від 8 років і більше, а також особи з обмеженими фізичними, сенсорними або розумовими спроможностями або, що не мають достатнього досвіду й знань можуть користуватися пристроєм, тільки в тому випадку, якщо вони перебувають під доглядом або пройшли інструктаж з безпечного використання пристрою й розуміють можливі небезпеки. Дітям забороняється грати з пристроєм. Дітям забороняється виконувати очистку й технічне обслуговування, якщо вони перебувають без догляду.
- Уникайте тривалого контакту холодних поверхонь або охолоджених/заморожених продуктів зі шкірою. Це може призвести до болів, почуття оніміння й обморожень. При тривалому контакті зі шкірою передбачте захисні заходи, наприклад, використовуйте рукавички.
- Не вживайте харчові продукти, що надто довго зберігалися, це може призвести до харчових отруєнь.
- Не зберігайте в приладі вибухонебезпечні матеріали або аерозольні упаковки з горючими пропелентами, такими як, напр., пропан, бутан, пентан тощо. Гази, що виходять, можуть запалитися від електричних деталей. Такі аерозольні упаковки можна легко впізнати по надрукованому на них змісту або по символу полум'я.
- Не користуйтеся ніякими електричними приладами усередині приладу.
- Якщо прилад закривається на замок, не зберігайте ключі поблизу від приладу і в досяжному для дітей місці.
- Прилад розроблений для використання в закритих приміщеннях. Не використовувати прилад на свіжому повітрі, а також у вологих місцях та в зоні досяжності бризок води.
- Люмінесцентна лампа в приладі призначена для освітлення його внутрішнього простору. Вона не придатна для освітлення приміщень.
- При транспортуванні або експлуатації приладу на висоті понад 1500 м над рівнем моря внаслідок зниження тиску повітря може тріснути скло дверей. Осколки мають гострі краї та можуть спричинити тяжкі поранення.

Кліматичний клас

Кліматичний клас вказує, при якій кімнатній температурі дозволяється експлуатувати прилад для досягнення повної холодильної потужності.

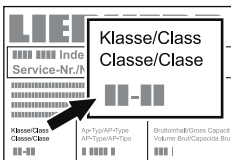

Кліматичний клас зазначений на заводській табличці.

Розташування заводської таблички зазначене в розділі **Опис приладу**.

Кліматичний клас	Кімнатна температура
SN	від +10 °C до +32 °C
N	від +16 °C до +32 °C
ST	від +16 °C до +38 °C
T	від +16 °C до +43 °C
SN-ST	від +10 °C до +38 °C
SN-T	від +10 °C до +43 °C

Не експлуатуйте прилад поза зазначеним діапазоном кімнатної температури!

Установка

- Не встановлюйте прилад в зонах прямого сонячного проміння, біля печі, елементів опалювання і т.п.
- Підлога на місці установки має бути рівною і плоскою. Нерівності слід компенсувати вирівнюванням ніжок.
- Не можна закривати вентиляційні ґрати. →

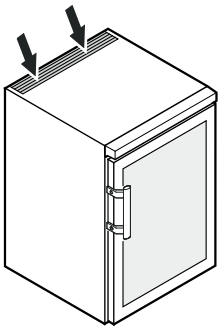

- Приміщення для установки приладу повинне відповідно до норми EN 378 мати об'єм 1 м³ на кожні 8 г холодоагенту типу R 600a, щоб у випадку витоку холодоагенту з контуру в цьому приміщенні не могла утворитися легкозаймиста газоповітряна суміш. Дані про кількість холодоагенту можна знайти на заводській табличці, що розташована усередині приладу.
- Прилад слід завжди встановлювати прямо біля стіни.
- При встановленні декількох приладів один коло одного потрібно залишати між приладами відстань в 50 мм.
  При занадто малій відстані між боковими стінками приладів конденсується вода.

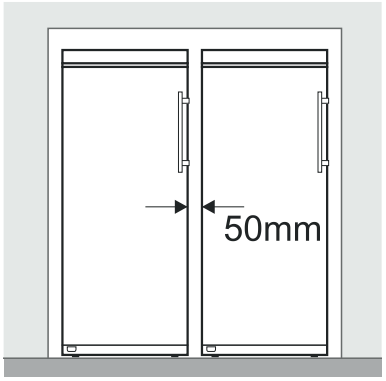

- Для вирівнювання приладу по висоті кухонних меблів, його можна помістити у відповідну спеціальну знімну шафу.

  Для забезпечення припливної і витяжної вентиляції на задній стороні цієї шафи передбачена вентиляційна шахта завглибшки мінімум 50 мм по всій ширині шафи. Поперечний перетин каналу витяжної вентиляції під стелею приміщення повинен становити мінімум 300 см².

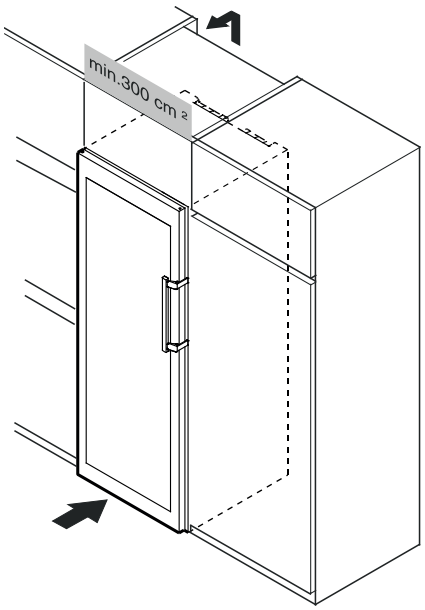

Розміри приладу

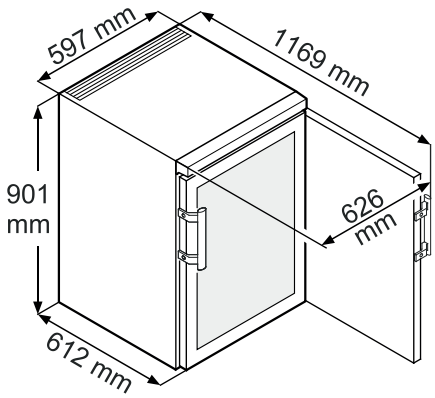

Електричне під'єднання

Підключайте прилад лише до мережі **перемінного струму**.

Допустимі значення напруги та частоти зазначені на заводській табличці. Розташування заводської таблички зазначене в розділі **Опис приладу**.

Розетка повинна бути заземлена належним чином та оснащена електричним запобіжником.

Значення струму спрацювання запобіжника повинно знаходитися в діапазоні від 10 А до 16 А.

Розетка не повинна знаходитися за приладом, вона повинна бути легкодоступною.

Не підключайте прилад через подовжувач або трійник.

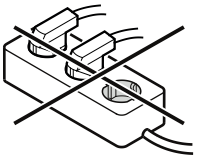

Не застосовувати трансформатор переходу постійного струму у змінний або енергозберігаючий штекер. Можливе пошкодження електричних компонентів!

Увімкнення і вимкнення приладу

Рекомендується очистити прилад всередині перед його запуском в експлуатацію (докладніше в розділі **Очищення**).

Увімкнення
Встроміть штепсель - прилад увімкнений.

Важлива вказівка
Холодильний агрегат може увімкнутися після встромляння штепселя із затримкою до 8 хвилин. Це потрібно для захисту електронної системи управління.

Вимкнення
Витягніть штепсель з розетки або встановіть регулятор температури в положення **0**.

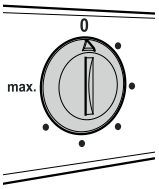

Важлива вказівка
Коли регулятор температури знаходиться в положенні 0, холодильна система не працює, але прилад не є повністю відключеним від мережі. Перед очищенням слід обов'язково вимкнути електроживлення приладу. Витягніть штепсель з розетки!

Регулювання температури

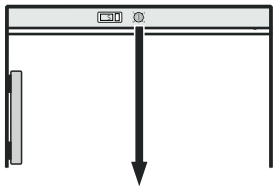

Налаштуйте температуру в приладі за допомогою регулятора.

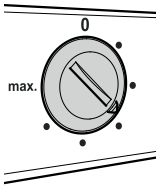

В положенні **max.** досягається мінімальна температура всередині приладу.

За потреби встановіть регулятор у положення від **0** до **max.**.

Індикація температури

Індикатор температури живиться від батареї, яку можна придбати у дилера.

Заміна батареї

- Відкрийте відсік для батареї невеликою викруткою.
- Замініть батарею.
- Закрийте відсік для батареї.

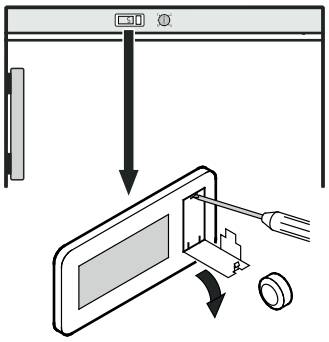

Поява напису **Er** або **HH** на індикаторі свідчить про несправність приладу. У такому разі слід звернутися в службу сервісу і повідомити про напис, що відображається.

Зберігання вин

Для тривалого зберігання вин рекомендується температура від +10 °C до +14 °C.

Ці температури, які відповідають температурам винного погреба, є оптимальними для дозрівання вина.

Для вживання різних сортів вин рекомендуються наступні температури.

Червоне вино **від +14 °C до +18 °C**

Рожеве вино **від +10 °C до +12 °C**

Біле вино **від +8 °C до +12 °C**

Ігристе вино, просекко **від +7 °C до +9 °C**

Шампанське **від +5 °C до +7 °C**

Внутрішнє освітлення

Освітлення вмикається і вимикається натисканням на вимикач (**S**).

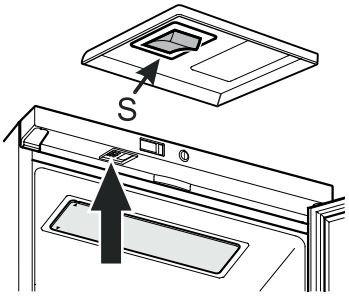

Освітлення перестало функціонувати

Блок освітлення оснащений захистом від надмірної напруги, який у разі несправності вимикає люмінесцентну лампу. Функція освітлення відновлюється за допомогою короткочасного виймання мережного штепселя із розетки.

Заміна люмінесцентної лампи

Витягніть штепсель з розетки!

① Потягніть бленду з лівої сторони донизу. Для цього спереду та ззаду передбачені насічки.
② Посуньте бленду ліворуч.

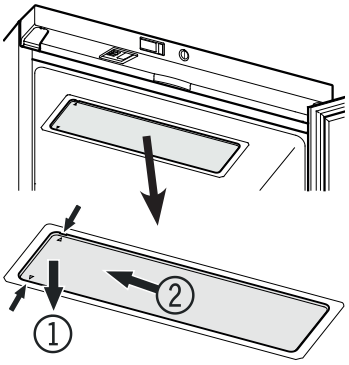

③ Зніміть бленду, потягнувши її донизу.
④ Поверніть люмінесцентну лампу на 90° та зніміть, потягнувши її донизу.

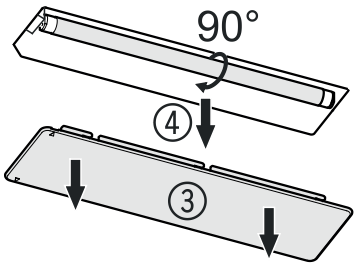

Вставте нову люмінесцентну лампу та поверніть її на 90°.

Вставте бленду та посуньте її праворуч, щоб вона зайшла в зачеплення.

Повітрообмін через фільтр з активного вугілля

Вина постійно міняються залежно від умов навколишнього середовища; таким чином, якість повітря має вирішальне значення для консервації.

Ми рекомендуємо один раз на рік міняти зображений фільтр, який Ви можете замовити через свого дилера.

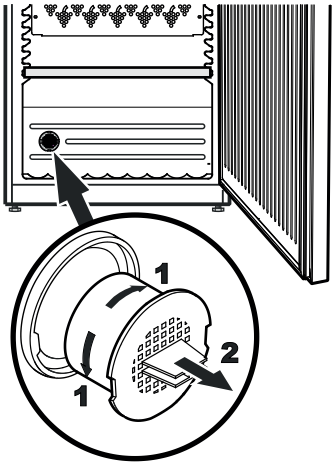

Заміна фільтра

Візьміть фільтр за ручку. Поверніть його на 90° вправо або вліво. Після цього фільтр можна вийняти.

Вставка фільтра

Вставте фільтр з ручкою у вертикальному положенні. Поверніть його на 90° вправо або вліво, щоб він зайшов в зачеплення.

Етикетки для написів

До приладу додається по одній етикетці для написів на кожну полицю.

На ній можна відзначати сорти вин, що зберігаються у відповідному відділенні.

Додаткові етикетки для написів Ви можете придбати через свого дилера.

Надіньте утримувач і вставте зверху етикетку.

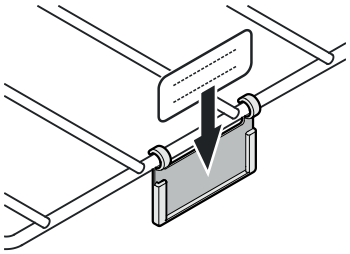

Схема укладання пляшок (для 0,75 л пляшок Бордо)

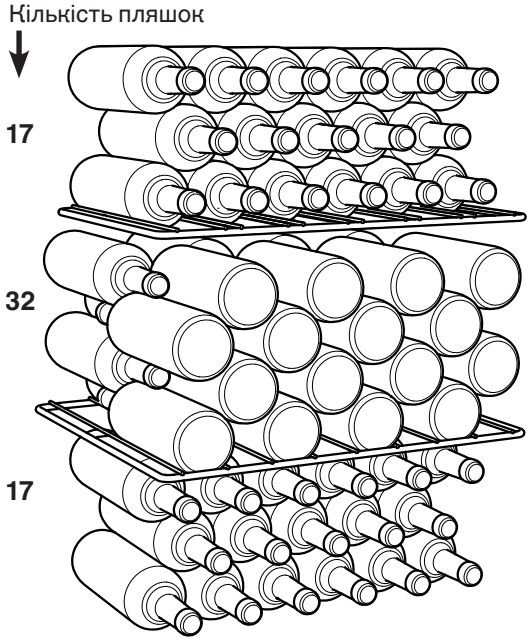

Всього 66 пляшок

Увага

Максимальне завантаження кожної полиці складає 45 кг.

Очищення

Перед очищенням прилад необхідно завжди вимикати. Витягніть штепсель з розетки або розчепіть або викрутіть запобіжник.

- Внутрішні поверхні і зовнішні стінки слід мити теплою водою з додаванням невеликої кількості миючого засобу. У жодному випадку не можна застосовувати чистильні засоби, що містять пісок або кислоти, або хімічні розчинники.
- Для очищення скляних поверхонь використовуйте засіб для миття скла; для поверхонь з нержавіючої сталі – звичайний засіб для очищення нержавіючої сталі.

Не застосовуйте парові очищувачі!

Небезпека пошкодження і травмування.

- Стежте за тим, щоб вода для миття не потрапляла на електричні деталі і на вентиляційні ґрати.
- Не можна пошкоджувати або знімати заводську табличку на внутрішній стороні приладу - вона важлива для виконання сервісних робіт.

Несправності

Ви можете самі усунути наступні несправності, перевіривши їх можливі причини.

- **Прилад не працює.** Перевірте

– чи увімкнений прилад,

– чи правильно вставлен штепсель в розетку,

– чи в порядку запобіжник розетки.

- **При ввімкненні штепселя у розетку холодильний агрегат не працює, але на індикаторі температури відображається значення.**

– Активований презентаційний режим. Дезактивуйте презентаційний режим згідно розділу **Додаткові функції - Презентаційний режим**.

- **Дуже сильний звук.** Перевірте

– чи міцно і чи добре прилад стоїть на підлозі,

– чи не вібрують предмети або меблі, що знаходяться поряд, під дією працюючого холодильного агрегату. Враховуйте при цьому, що звук рідини в контурі охолодження вимкнути неможливо.

- **Температура недостатньо низька.** Перевірте

– настройку відповідно до розділу "Регулювання температури", чи правильно встановлена температура?

– Чи показує окремо поміщений в прилад термометр потрібну температуру.

– Чи в порядку витяжна вентиляція?

– Чи не знаходиться поблизу від місця установки приладу джерело тепла?

Якщо жодна з перерахованих причин не має місця і Ви самі не в змозі усунути несправність, зверніться в найближчу службу сервісу. Повідомте тип ①, номер сервісу ② і номер приладу ③, вказані на заводській табличці.

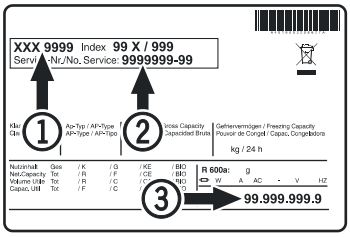

Розташування заводської таблички зазначене в розділі **Опис приладу**.

Виведення приладу з експлуатації

Якщо прилад на тривалий час виводиться з експлуатації, слід вимкнути прилад, витягнути штепсель з розетки або розчепити або викрутити запобіжник.

Потім треба очистити прилад і залишити двері відкритими, щоб виключити можливість утворення неприємного запаху.

Прилад відповідає нормам техніки безпеки та директивам ЄС 2014/30/EU і 2014/35/EU.

Перенавішування дверей

Перенавішування дверей повинно виконуватися лише силами спеціально навчених фахівців.

Для перенавішування потрібні дві особи.

1. Викрутіть гвинт внизу шарнірного куточка.

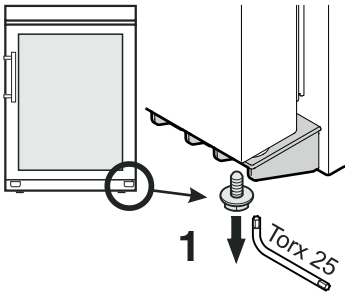

2. Відкрийте двері прибл. на 45° і злегка підніміть їх.

3. Притисніть штифт кінчиком пальця угору.

4. Потягніть двері уперед і зніміть їх, потягнувши вниз.

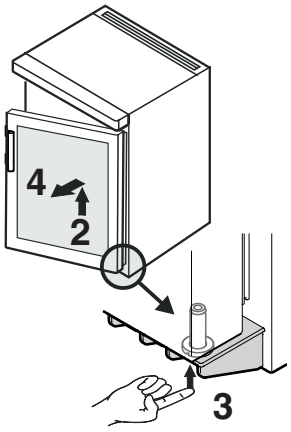

5. Встановіть пробку на протилежному боці.

6. Ручку і пробки встановіть на протилежному боці.

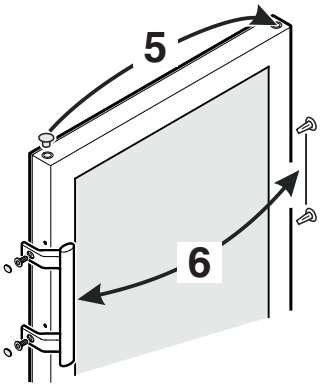

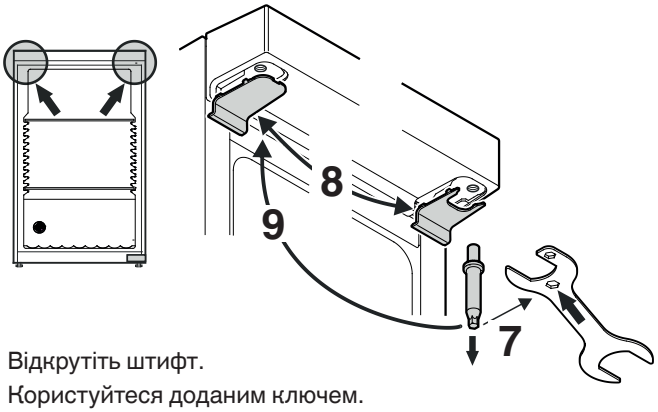

7. Відкрутіть штифт.
Користуйтеся доданим ключем.

8. Переставте кришки на протилежні сторони.

9. Знову прикрутіть штифт на протилежну сторону.

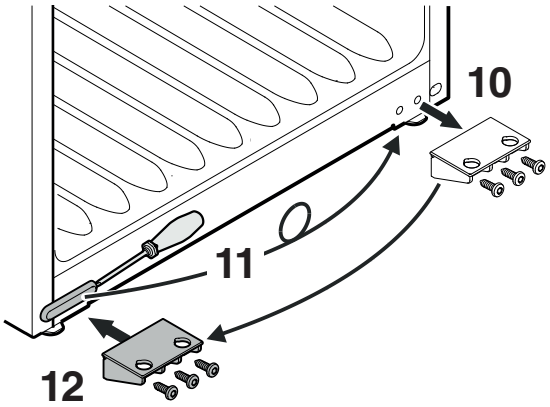

10. Відкрутіть шарнірний куточок.

11. Зніміть кришку, поверніть її на 180° та знову вставте на протилежній стороні.

12. Прикрутіть шарнірний куточок.

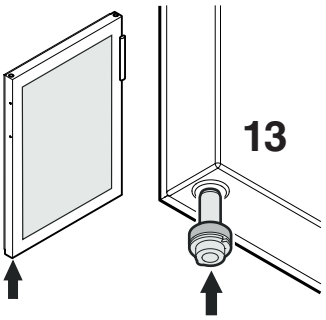

13. Вставте штифт в лівий підшипник дверей.
Притримуйте штифт кінчиком пальця під час монтажу дверей.

14. Надіньте двері, як показано на малюнку, на верхній штифт і приставте їх внизу до шарнірного куточка.

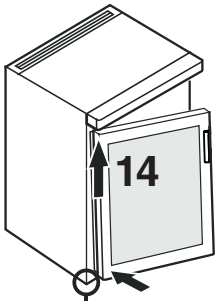

15. Підніміть двері і поверніть штифт, щоб він увійшов у отвір шарнірного куточка.

Повільно опустіть двері вниз. Нижня частина штифта повинна повністю заходити в отвір шарнірного куточка.

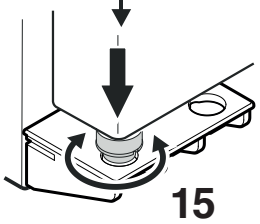

16. Гвинт потрібно знову вкрутити в штифт.

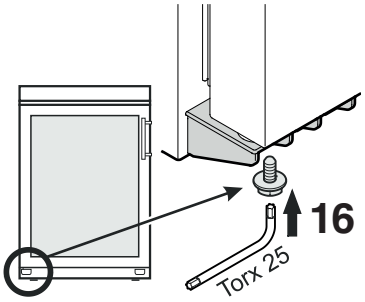

Налаштування бокового нахилу дверей

Якщо двері стоять під нахилом, необхідно підрегулювати кут нахилу.

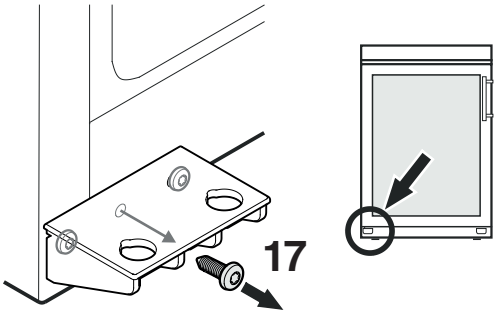

17. Викрутіть середній гвинт на шарнірному куточку.

Цей гвинт більше не потрібний.

18. Ослабте гвинти і пересуньте шарнірний куточок праворуч або ліворуч.

Затягніть гвинти.

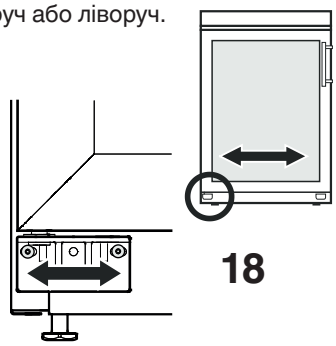

Liebherr Hausgeräte Lienz GmbH
Dr.-Hans-Liebherr-Strasse 1
A-9900 Lienz
Österreich
www.liebherr.com